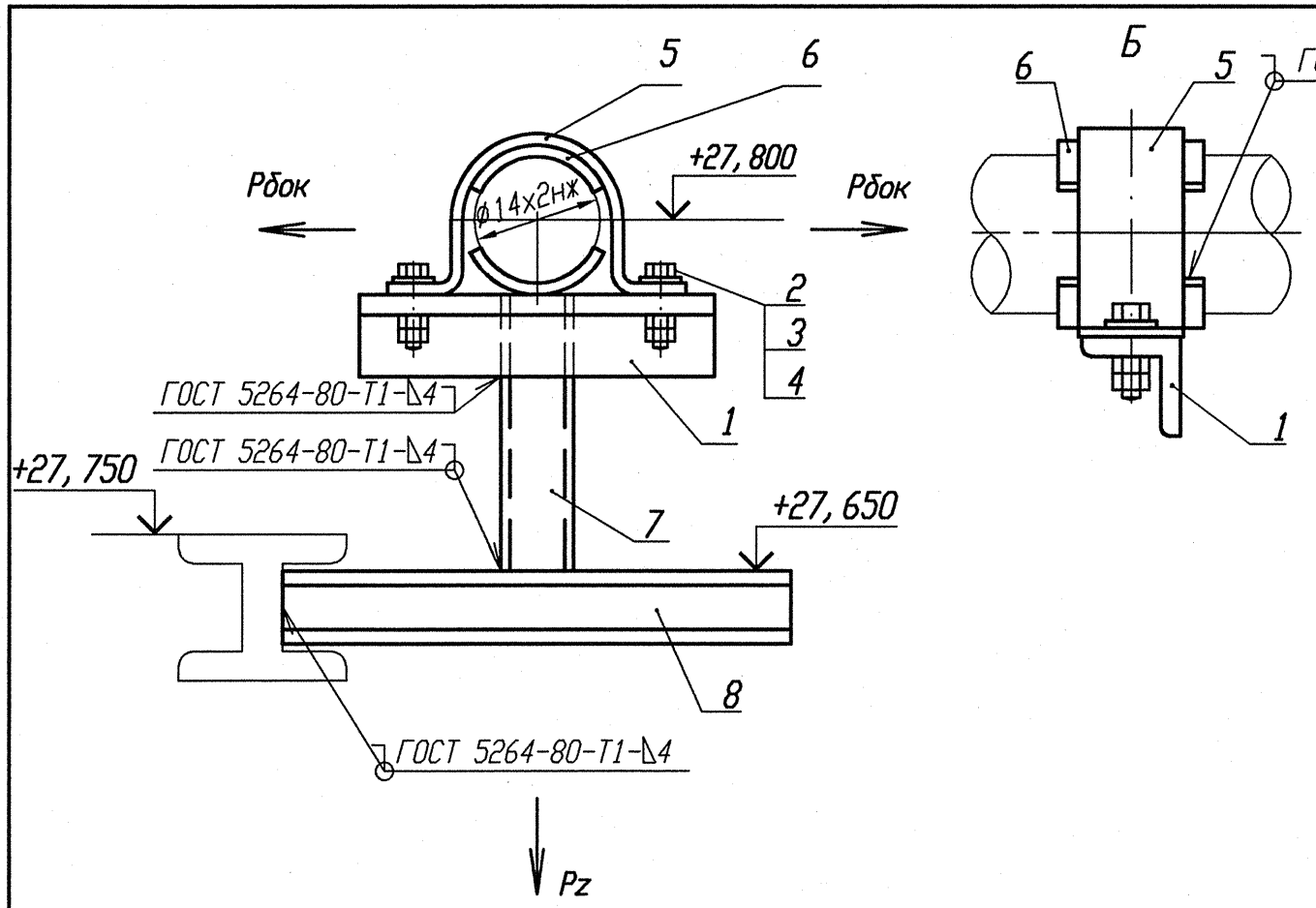

Деталь поз. 5 (Lр=100) √ (√)

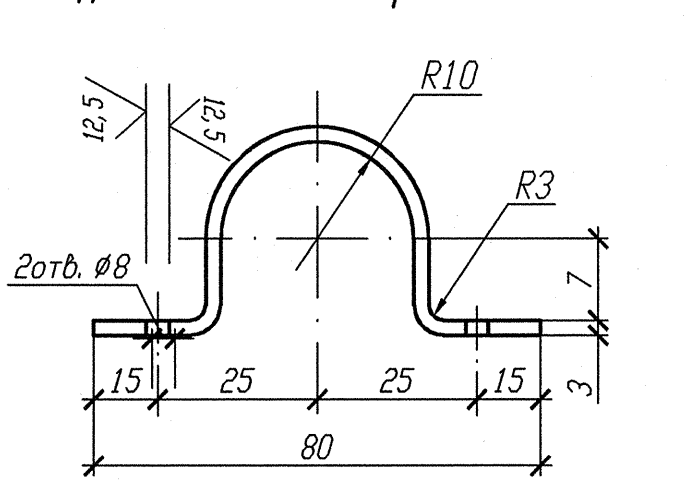

Деталь поз. 6 √ (√)

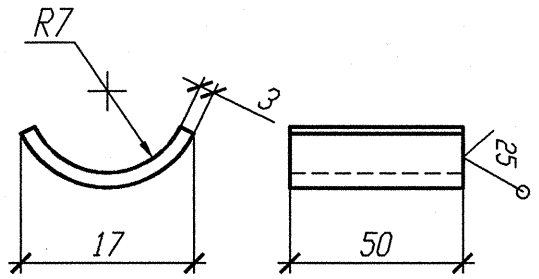

Номер опоры	3TV10Y370
Нагрузка на опору Pz(кН)	0, 037
Нагрузка на опору Рбок(кН)	0, 011
Отметка опоры	+27, 803

1 Привязку опоры смотри изометрический чертеж 3TV11Z39.

2 Сварку производить по ГОСТ 5264-80.

3 Отметка трубопровода подлежит уточнению в соответствии с уклоном трубопровода.

4 Максимальная нагрузка на опору Р дана с учетом сейсмического воздействия.

5 Спецификация составлена на одну опору.

6 Изготовить один комплект.

Спецификация деталей

Поз.	Обозначение	Наименование	Кол.	Материал	Масса, кг ед.	Масса, кг общ.	Примечание
1	ГОСТ 8509-93	Уголок Б 35х35х4 l=150	1	Ст 3 пс 2-св ГОСТ 535-2005	0, 315	0, 315	
2	ГОСТ 7798-70	Болт М6-6дх30. 56. 35	2	35 ГОСТ 1050-88	0, 009	0, 018	
3	ГОСТ 11371-78	Шайба А. 6х2. 02. Ст3пс	2	ОК360В-2-IV-Ст3пс ГОСТ 16523-97	0, 0014	0, 0028	
4	ГОСТ 5915-70	Гайка М6-6Н. 8. 35	4	35 ГОСТ 1050-88	0, 0026	0, 0104	
5	БК-1998784	Полухомут Б-ПН-3х100х30	1	ОК360В-4-IV-Ст3сп-сВ ГОСТ 16523-97	0, 08	0, 08	
6	БК-1998785	Прокладка Б-ПН-3х22х50	2	12Х18Н10Т-М4г ГОСТ 5582-75	0, 03	0, 06	
7	ГОСТ 8240-97	Швеллер 10У l=140	1	Ст 3 пс 2-сВ ГОСТ 535-2005	1, 2026	1, 2026	
8	ГОСТ 8240-97	Швеллер 10У l=560	1	Ст 3 пс 2-сВ ГОСТ 535-2005	4, 8104	4, 8104	
	ГОСТ 2246-70	Проволока		СВ-04Х19Н11М3		-	
	ГОСТ 9467-75	Электроды		УОНИИ 13/45		-	
				Итого:		6, 499	

АРХИВНЫЙ ЭКЗЕМПЛЯР

Инв. N подл. R3. 03732. 1. 0. 13

Лист 206

Изм.	Кол. уч.	Лист	N док.	Подпись	Дата
Инж. 2к.		Сидоренко			12. 02
Пров. инж. 1к.		Швабинский			12. 02
Пров. вед. инж.		Махотина			12. 02
Н. контр.		Краснояров			13. 02

R3. TV10. 3095. 013. 03. 00. 124

Ростовская АЭС Блок 3

Реакторное отделение
Герметичная часть
Трубопроводы отбора проб
Рр больше 2. 2 МПа

Стадия	Лист	Листов
Р		1

Опора скользящая направляющая
3TV10Y370

ОАО "НИАЭП" 2013

Инв. N подл. | R3. 03732. 1. 0. 13 | Подп. и дата | 19.03.13 | Взам. инв. N

Формат А3